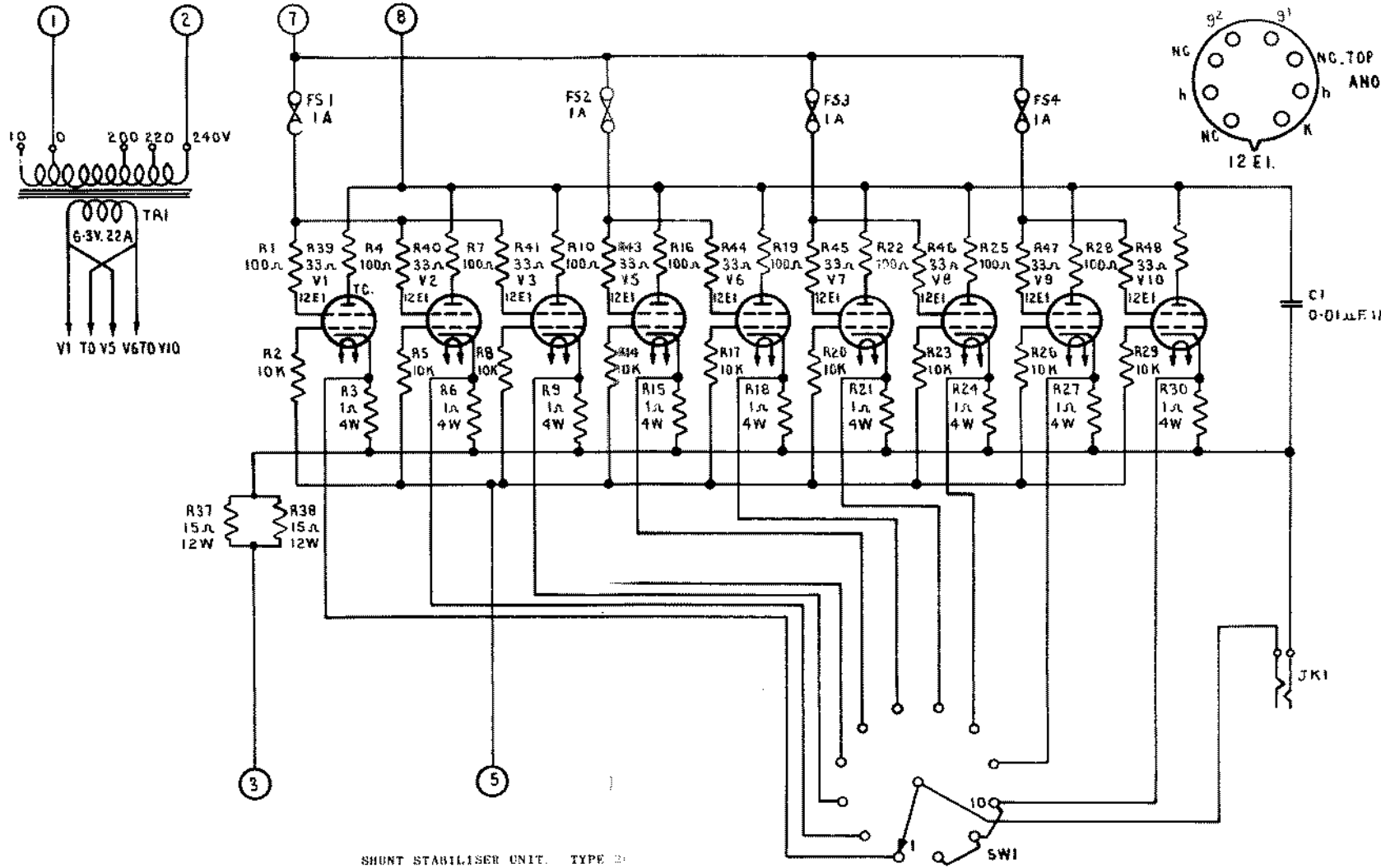

SHUNT STABILISER UNIT. TYPE 2

FIG. 2.12