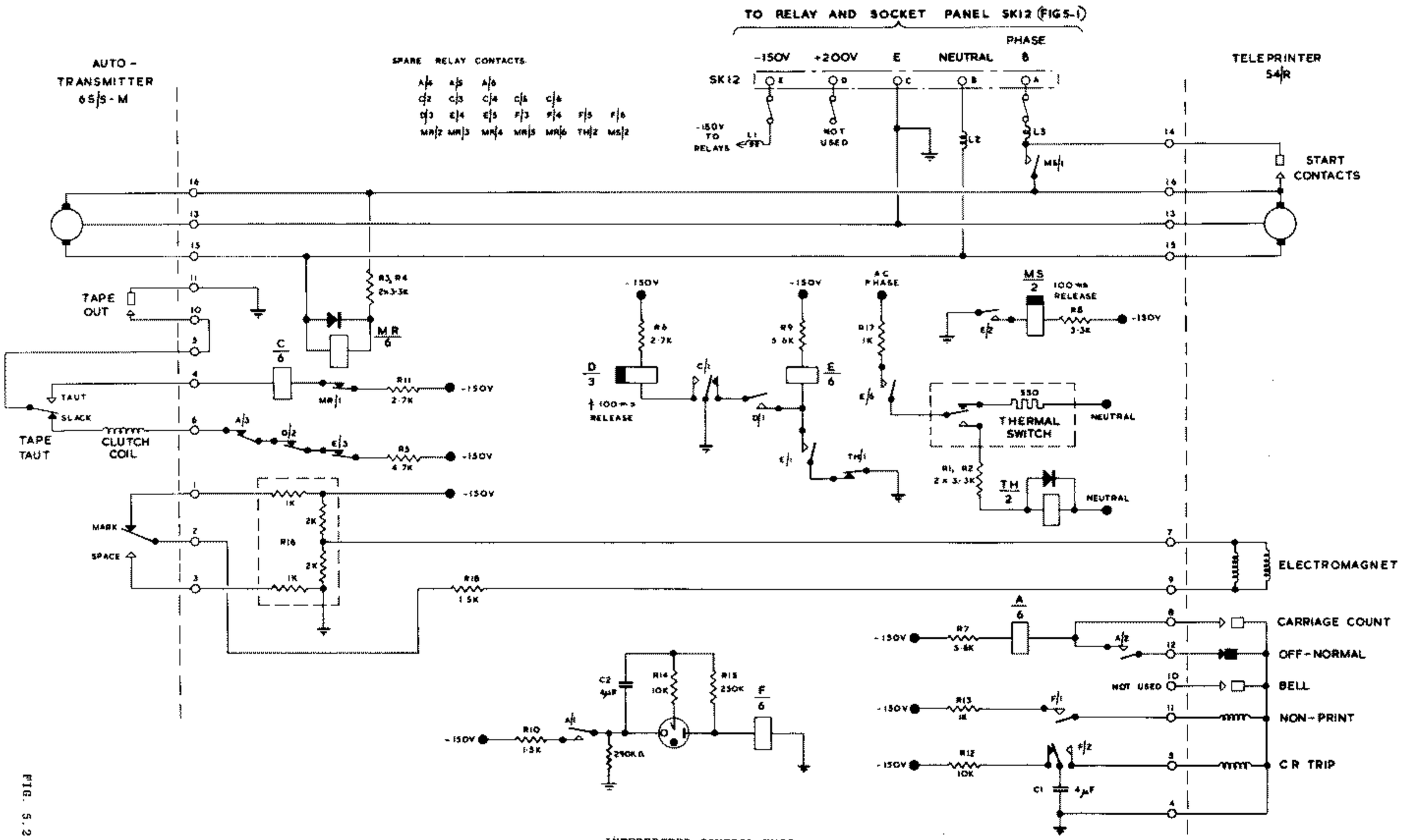

INTERPRETER CONTROL UNIT.

FIG. 5.2